CREHA RIABILITAZIONE

SITTING
ATTIVITÀ LUDICHE

Fatturare a: _____

Ragione sociale: _____

Via: _____

Città: _____ C.A.P. _____

Provincia: _____

Tel. _____ Fax: _____

Spedire a: _____

Data ordine: _____

Num. Ordine: _____

Quantità richiesta: _____

DESCRIZIONE

- Telaio con o senza ruote;
- Imbottiture seduta, schienale e braccioli.

☐ Ordine ☐ Preventivo

Inviare l'ordine via fax. +39 0341 360931

o via e-mail:ordini@creha.it.

Per info: Tel. +39 0341 372350.

CODICE

18.09.18.003

239,00 €

Listino prezzi

MISURE SITTING

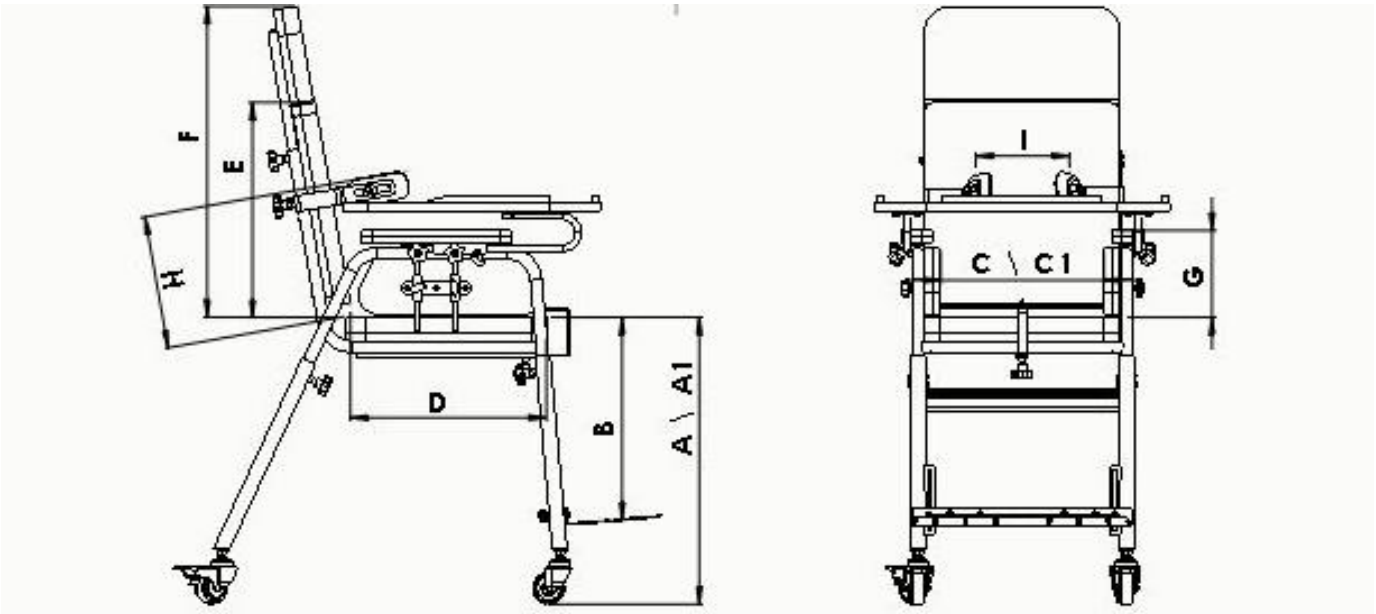

RIFERIMENTI	MISURE	1	2	3
	DATI UTENTE			
	Peso	50 kg	50 kg	50 kg
	Altezza	89÷113 cm	100÷125 cm	114÷140 cm
	DATI SEDUTA			
A	Altezza da terra a seduta con ruote	42,5÷60 cm	42,5÷60 cm	42,5÷60 cm
A1	Altezza da terra a seduta senza ruote	36,5÷54 cm	36,5÷54 cm	36,5÷54 cm
B	Altezza da seduta a piano pedana	22÷33 cm	22÷33 cm	22÷33 cm
C	Larghezza seduta con supporti tronco	21 cm	26 cm	31 cm
C1	Larghezza seduta senza supporti tronco	27 cm	32 cm	37 cm
D	Profondità seduta	27 cm	32 cm	37 cm
E	Altezza schienale	35 cm	40 cm	40 cm
F	Altezza con prolunga schienale	54÷63 cm	59÷68 cm	59÷68 cm
G	Altezza bracciolo	12,5÷20,5 cm	15,5÷26,5 cm	16,5÷27,5 cm
H	Altezza supporti spinte laterali	17,5÷27,5 cm	22,5÷32,5 cm	22,5÷32,5 cm
I	Larghezza tronco con spinte laterali	14÷25 cm	19÷30 cm	19÷30 cm
	Altezza seduta-centro poggiatesta	45÷54 cm	50÷59 cm	50÷59 cm
	Lunghezza ausilio	50,5÷60,5 cm	56÷66 cm	61,5÷71,5 cm
	Larghezza ausilio	40 cm	45 cm	50 cm
	Peso ausilio	10 kg	11 kg	12,5 kg

DOTAZIONE BASE & ACCESSORI

CODICE	NOME	MISURA	PREZZO	IVA	COD. DM	
☐ VN1009-A-SR	Sitting senza ruote	1	239,00 €	4%		
☐ VN1010-A-SR		2	239,00 €	4%		
☐ VN1013-A-SR		3	239,00 €	4%		
☐ VN 1009 -A-CR	Sitting con ruote	1	289,00 €	4%		
☐ VN 1010 -A-CR		2	289,00 €	4%		
☐ VN 1013 -A-CR		3	289,00 €	4%		
			ACCESSORI			
☐ ASV-68	Poggiatesta	1	59,00 €	4%		
☐ ASV-64		2	59,00 €	4%		
☐ ASV-60		3	59,00 €	4%		
☐ ASV-67 CF	Pedana unica con fascette	1	69,00 €	4%		
☐ ASV-63 CF		2	69,00 €	4%		
☐ ASV-59 CF		3	69,00 €	4%		
☐ ASV - 67 SF	Pedana unica s/fascette	1	59,00 €	4%		
☐ ASV - 63 SF		2	59,00 €	4%		
☐ ASV - 59 SF		3	59,00 €	4%		
☐ CPV 1	Cintura pelvica	1	35,00 €	4%		
☐ CPV 2		2	35,00 €	4%		
☐ CPV 3		3	35,00 €	4%		
☐ ASV - 71	Tavolo laminato	1	119,00 €	4%		
☐ ASV - 65		2	119,00 €	4%		
☐ ASV - 61		3	119,00 €	4%		
☐ ASV - 69	Divaricatore	1	45,00 €	4%		
☐ ASV - 37		2-3	45,00 €	4%		
☐ ASV - 56	Supporti tronco	1	119,00 €	4%		
☐ ASV - 56		2	119,00 €	4%		
☐ ASV - 57		3	119,00 €	4%		

CODICE	NOME	MISURA	PREZZO	IVA	COD. DM	
ACCESSORI						
☐ CP1	Cintura pettorale	1	35,00 €	4%		
☐ CP2		2	35,00 €	4%	18.09.39.030x2	
☐ CP3		3	35,00 €	4%		
☐ ASV - 70	Contenimento coscia	1	89,00 €	4%		
☐ ASV - 66		2	89,00 €	4%		
☐ ASV - 62		3	89,00 €	4%		

NOTE

www.creha.it

Distribuzione in esclusiva italiana
di articoli riabilitativi unici e di qualità

ORTOPEDIA CASTAGNA SRL

Via Como, 1 - 23896 Bevera di Sirtori (Lc)

TELEFONO

+39 0341 372350

FAX

+39 0341 360931

E-MAIL

info@creha.it

SITO WEB

www.creha.it